室内全向吸顶天线 HM-TNT-410

室内全向吸顶天线用于室内信号覆盖，支持宽频带应用，外形设计简洁，安装 方便，适合在吊顶内或外部安装，与室内环境融合度高。产品体积小、重量轻。 具有高增益，适用于室内小面积覆盖。 借助计算机辅助设计，满足在较宽工作频带内的驻波特性要求。

特点：

- 宽频带，低驻波
- 小体积、低剖面，外形美观
- 吸顶室螺母固定于天花板安装

技术参数

功率范围：	135-174 403-470MHz
输入阻抗：	50Ω
驻波比：	<1.4
增益：	2.15dBi
极化方式：	垂直
避雷保护：	直流接地
耐功率：	100W
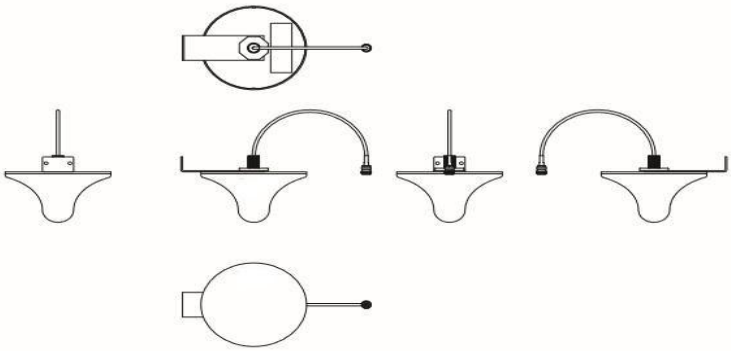
六视图